RX 7390

ERGO™ precisionsflacktång med raka, korta käftar och tvåkomponentshandtag i syntetmaterial

PRODUKTINFORMATION

- Precisionssflacktång med korta käftar, utvecklad enligt en vetenskaplig ERGO™-process
- ESD-säkra handtag i tvåkomponentsmaterial
- Högkvalitativ stållegering
- Polerad yta
- Slipning med numeriskt styrda maskiner garanterar noggrann eggbearbetning och hög prestanda
- Induktionshärdade käftar till en hårdhet av 42 - 46 HRC
- Skruvad led som minimerar friktion och maximerar käftlinjering
- 20 mm långa släta gripkäftar med avrundade kanter

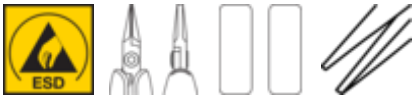

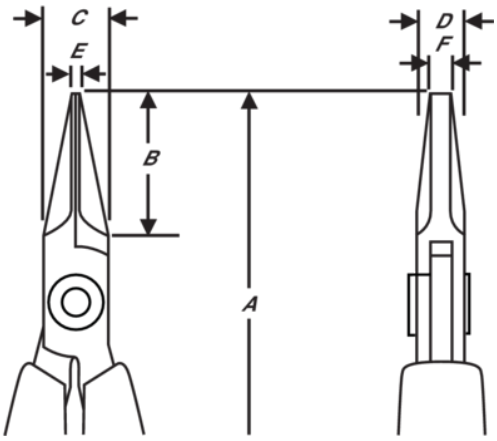

PRODUKTATTRIBUT

Produkt: RX 7390

	Flat Nose Stubby		S	A	137 mm
A	5.40 in	B	11 mm	B	0.43 in
C	10 mm	C	0.39 in	D	6 mm
D	0.24 inch	E	6 mm	E	0.24 in
F	0.8 mm	F	0.07 in		Smooth
g	70 g	Ω	Dissipative		