LINDSTRÖM®

P6160
ERGO™ Seitenschneider für Kunststoff

PRODUKTDETAILS

- Seitenschneider, der im Zuge des ERGO™-Prozesses entwickelt wurde
- 2-Komponenten-Ergo-Griffe mit thermoplastischer Oberfläche auf hartem Polypropylen für optimalen Halt
- Schneidkanten ohne Wate, die entwickelt wurden, um weiche Materialien (wie Kunststoff) zu schneiden
- Max. Schneidkapazität: 1,5 mm (Kupfer) bzw. 3 mm (Kunststoff, PA (Nylon))
- Hochleistungs-Stahllegierung
- Brüniert, rostschutzbehandelt
- Reibungsmindernde Schraubverbindung, die die Linientreue der Schneidkanten erhöht
- Abgerundete Backen für ein besseres Arbeiten an schwer zugänglichen Stellen
- Induktionsgehärtete Schneidkanten
- Öffnungsfeder mit Ein/Aus-Funktion
- Abmessungen gemäß ISO 5749

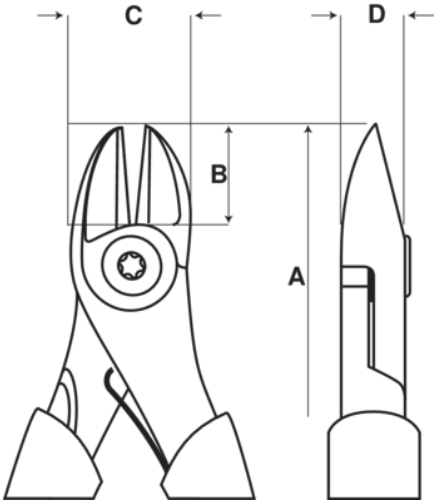

PRODUKTEIGENSCHAFTEN

Produkt: P6160

	Oval		L		Flush
Cu	1.5 mm	Cu	0.059 in	1000V	3.0 mm
1000V	0.118 in	A	160 mm	A	6.3 in
B	18 mm	B	0.7 in	C	21.5 mm
C	0.85 in	D	10 mm	D	0.39 inch
g	162 g				